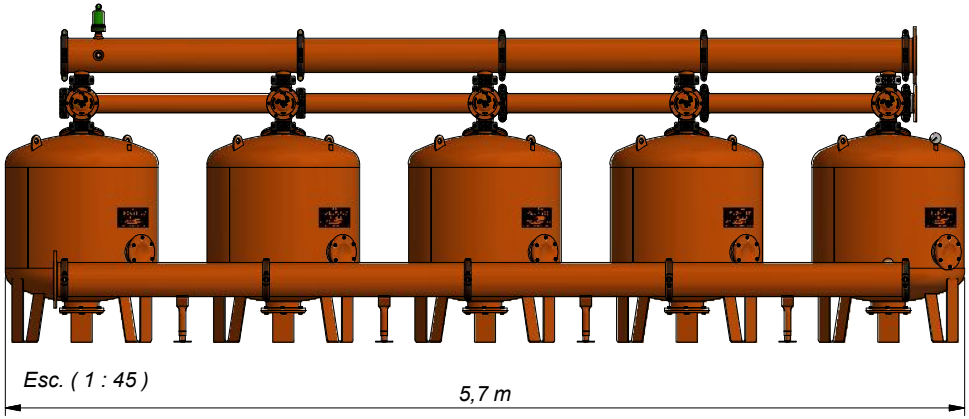

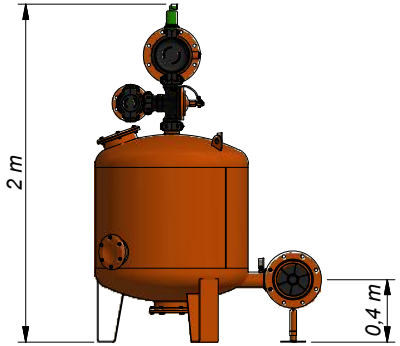

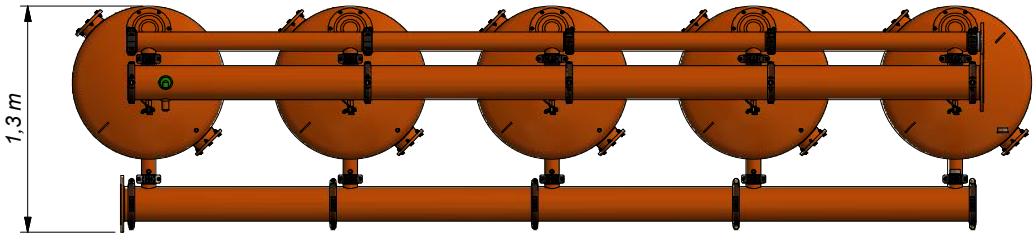

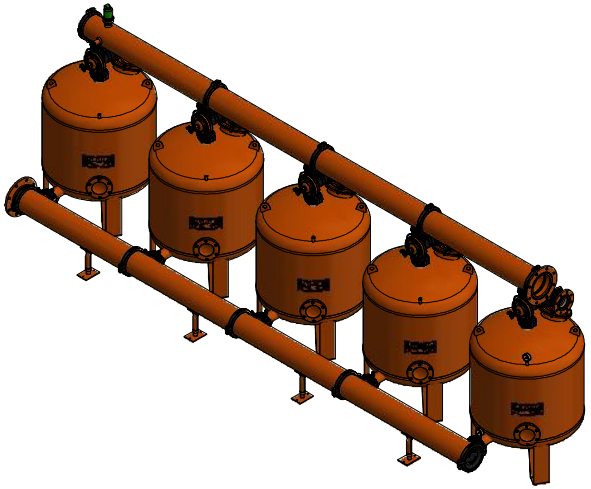

1° Diedro

HIDRO SOLO

Descrição: Conjunto de Filtragem de Areia FA36/5 - Ø8"

Folha: A4
7 /8

Este desenho documento não pode ser copiado ou exibido a terceiros
sem nossa autorização.Conforme em lei.Este documento é da HIDRO SOLO.